kostenlos Download von www.radiomuseum.de

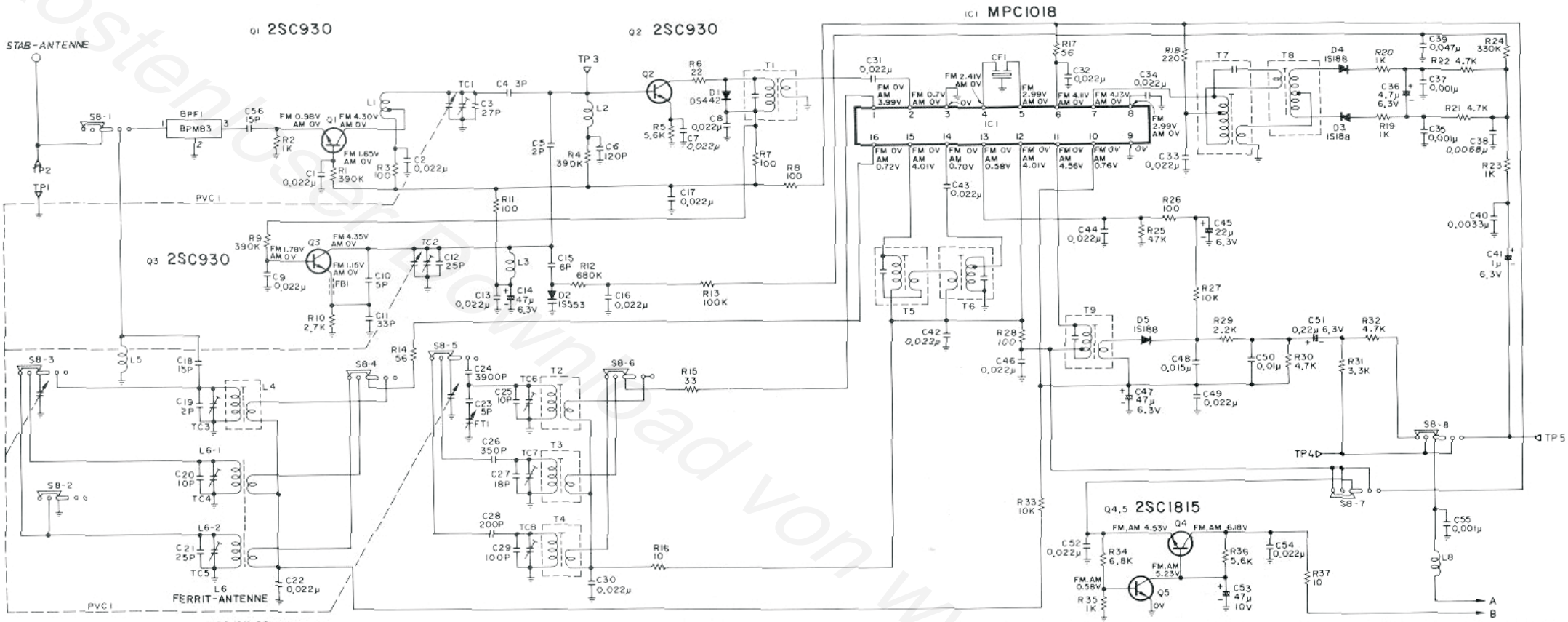

MPC 1018 IC SCHALTBILD

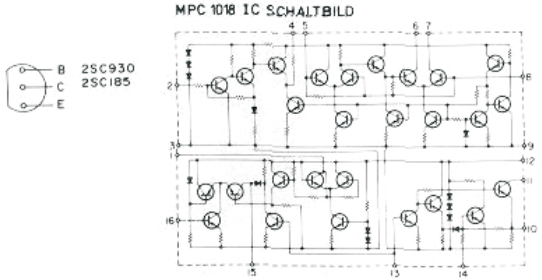

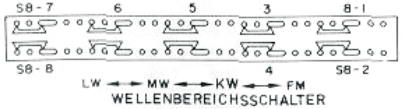

WELLENBEREICHSSCHALTER

FM-Abgleich

Schritt	Signalfrequenz (400Hz, 22,5KHz Hub)	Anschluß Signaleingabe	Anschluß Ausgang	Stellung d. Abst.Drehkos	Abgleich	
1	ZF 10,7 MHz	Wobbler an L2 TP3	Sichtgerät an TP5	langsames Ende	T8 verstimmen	
					T1 und T7	symmetrisch und max.
2					T8	auf symmetr. S-Kurve
3	87,4 MHz	Meßsender an Antenne (TP2)	NF-Spannungsmesser od. Oszillograf an ext. Ltspr.-Anschlußbuchse (8Ω abschl.)	langsames Ende	L 3	Osz.-Abgleich
	105 MHz			schnelles Ende	TC 2	
4	90 MHz			90 MHz	L 1	max.
	95 MHz			95 MHz	TC 1	

AM-Abgleich
AM ZF – MW HF

Schritt	Signalfrequenz (400Hz; 30% mod)	Anschluß Signaleingabe	Anschluß Ausgang	Stellung d. Abst.-Drehkos	Abgleich	
1	ZF 450 KHz	Wobbler mit Koppelschleife üb. Ferritstab	Sichtgerät an TP 4	langsames Ende	T 5, T6 u. T 9	max.
2	505 KHz	Meßsender mit Koppelschleife über Ferritstabantenne	NF-Spannungsmesser od. Oszillograf an ext. Ltspr.-Anschl. (8Ω abschl.)	langsames Ende	T 3	Osz.-Abgleich
	1670 KHz			schnelles Ende	TC 7	
3	600 KHz			600 KHz	L6-1 (Ferritant.)	max.
	1400 KHz			1400 KHz	TC 4	

LW-(HF-Abgleich)

1	145 KHz	Meßsender mit Koppelschleife über Ferritantenne	NF-Spannungsmesser od. Oszillograf an ext. Ltspr.-Anschl. (8Ω abschl.)	langsames Ende	T 4	Osz. Abgleich
	365 KHz			schnelles Ende	TC 8	
2	170 KHz			170 KHz	L6-2 (Ferritant.)	max.
	310 KHz			310 KHz	TC 5	

KW-(HF-Abgleich)

1	5,7 MHz	Meßsender an Stabantenne TP 2	NF-Spannungsmesser od. Oszillograf an ext. Ltspr.-Anschl. (8Ω abschl.)	langsames Ende	T 2	Osz. Abgleich
	18,7 MHz			schnelles Ende	TC 8	
2	6,5 MHz			6,5 MHz	L 4	max.
	17 MHz			17 MHz	TC 3	

Schaltbild Empfänger TC 414

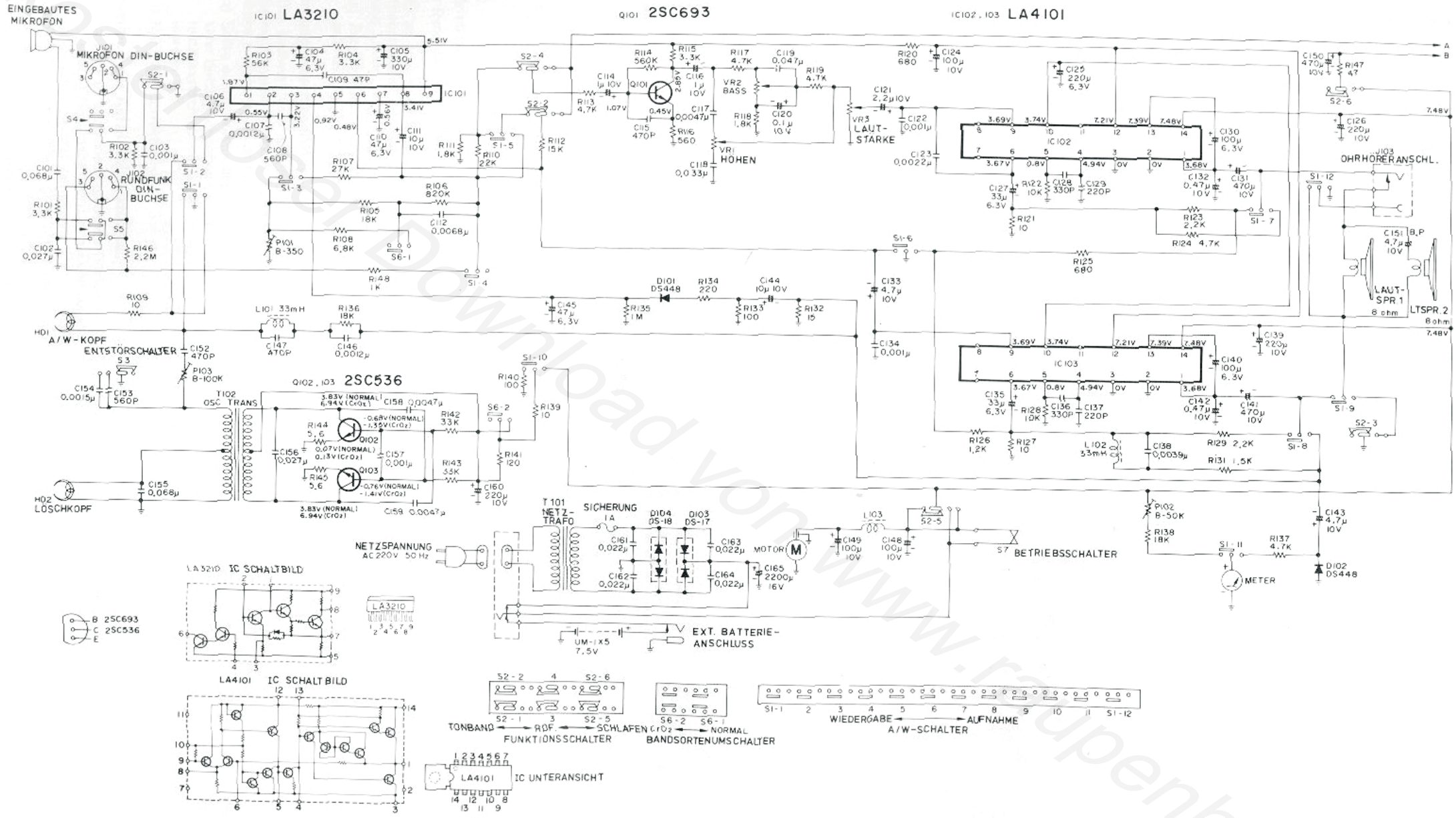

Schaltbild TC 414 Cassettentonbandgerät und NF-Verstärker

Kostenloser Download von www.raupenhaus.de

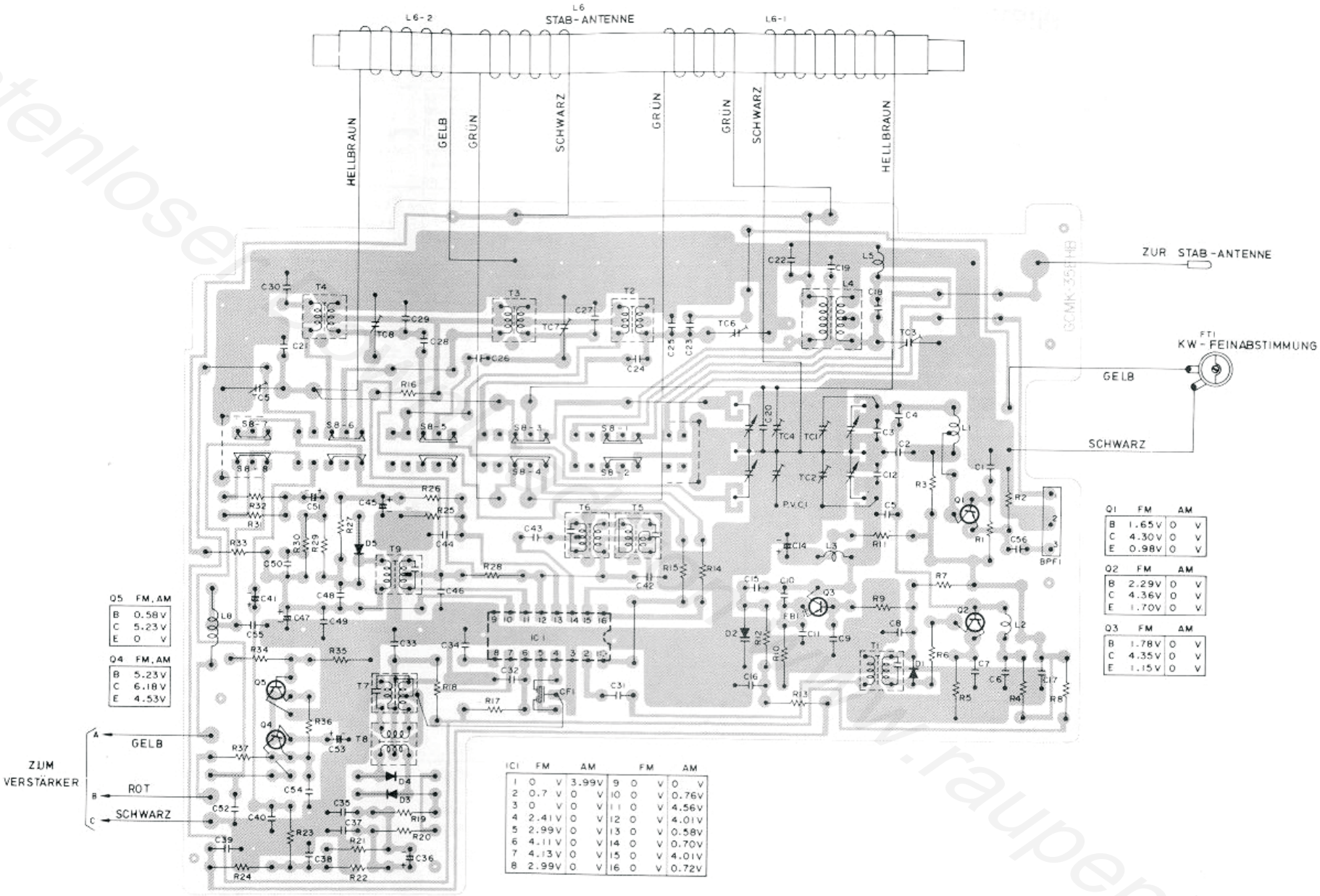

Rundfunkempfänger TC 414

kostenloser www.raupenhaus.de

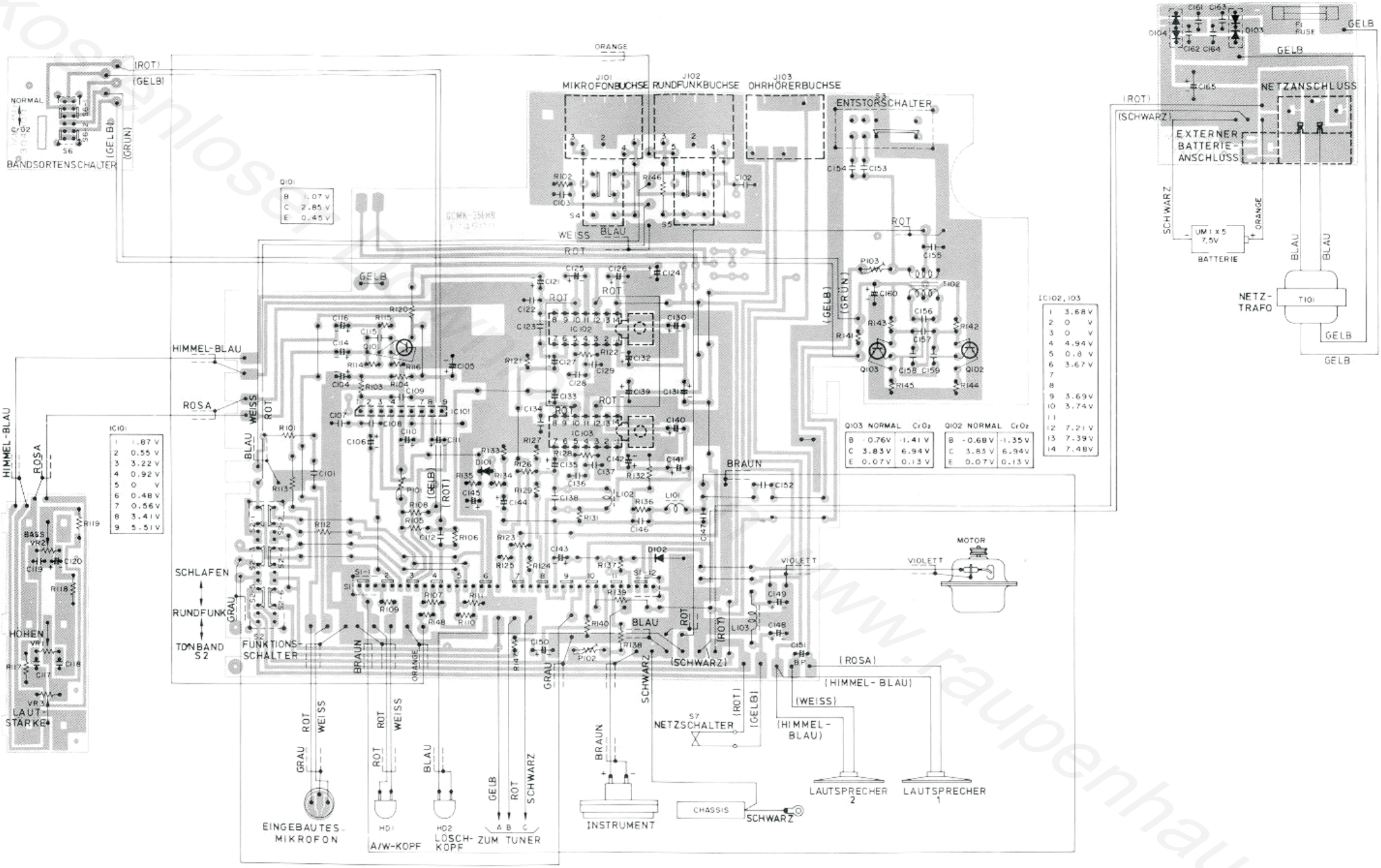

kostenloser Download www.raupenhaus.de

Cassettenelektronik und NF-Endstufe TC 414